GP042-0333,1

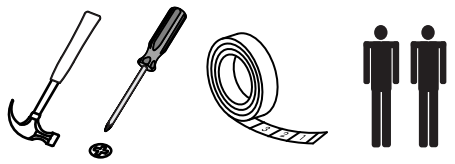

Erforderliche Werkzeuge zum Aufbau dieses Moduls

The necessary tools (not included)

Bu modülün kurulumu için gerekli olan araçlar.

ZUBEHÖRLİSTE/ACCESSORY LIST/AKSESUAR LİSTESİ

A01 10x	A02 10x	A03 10x	A04 A 10x	A09 34x
A16 A 34x	A25 502 mm 1x	A10 3,5x18 33x	H48 8x	A14 M4x22 8x
H49 8x	A97 4x	A23 4x	A28 79x	F05 4x
A25 416 mm 1x	E17 1x	D69 1x	D41 5x70 1x	

Um die gewünschte Form laut Aufbauanleitung zu erhalten, ist es wichtig, während dem Zusammenbau des Produktes händisch nachzubessern (z. B. Vor dem Festschrauben die Ecken bündisch machen).

ÜBERSICHT/GENERAL VIEW/GENEL GÖRÜNÜM

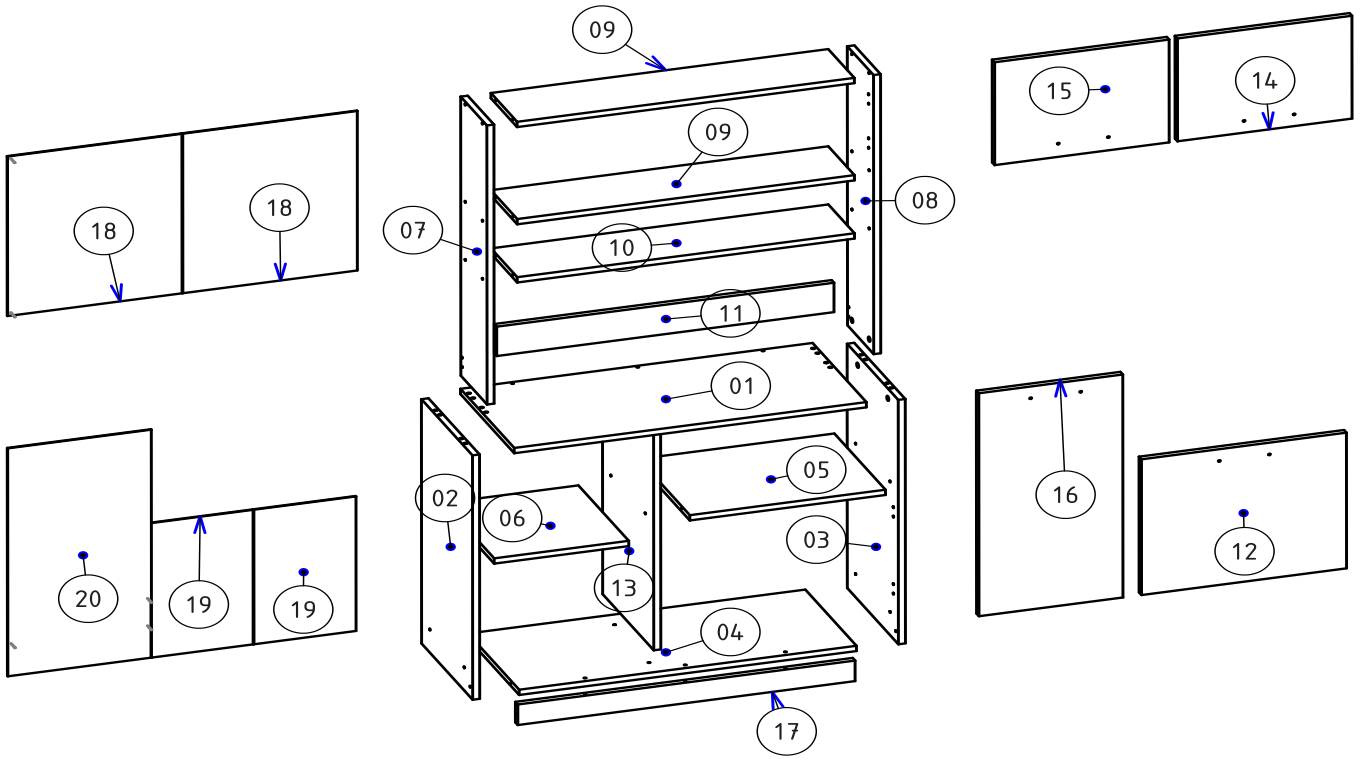

AUFBAUANLEİTUNG / ASSEMBLY MANUEL / MONTAJ KILAVUZU

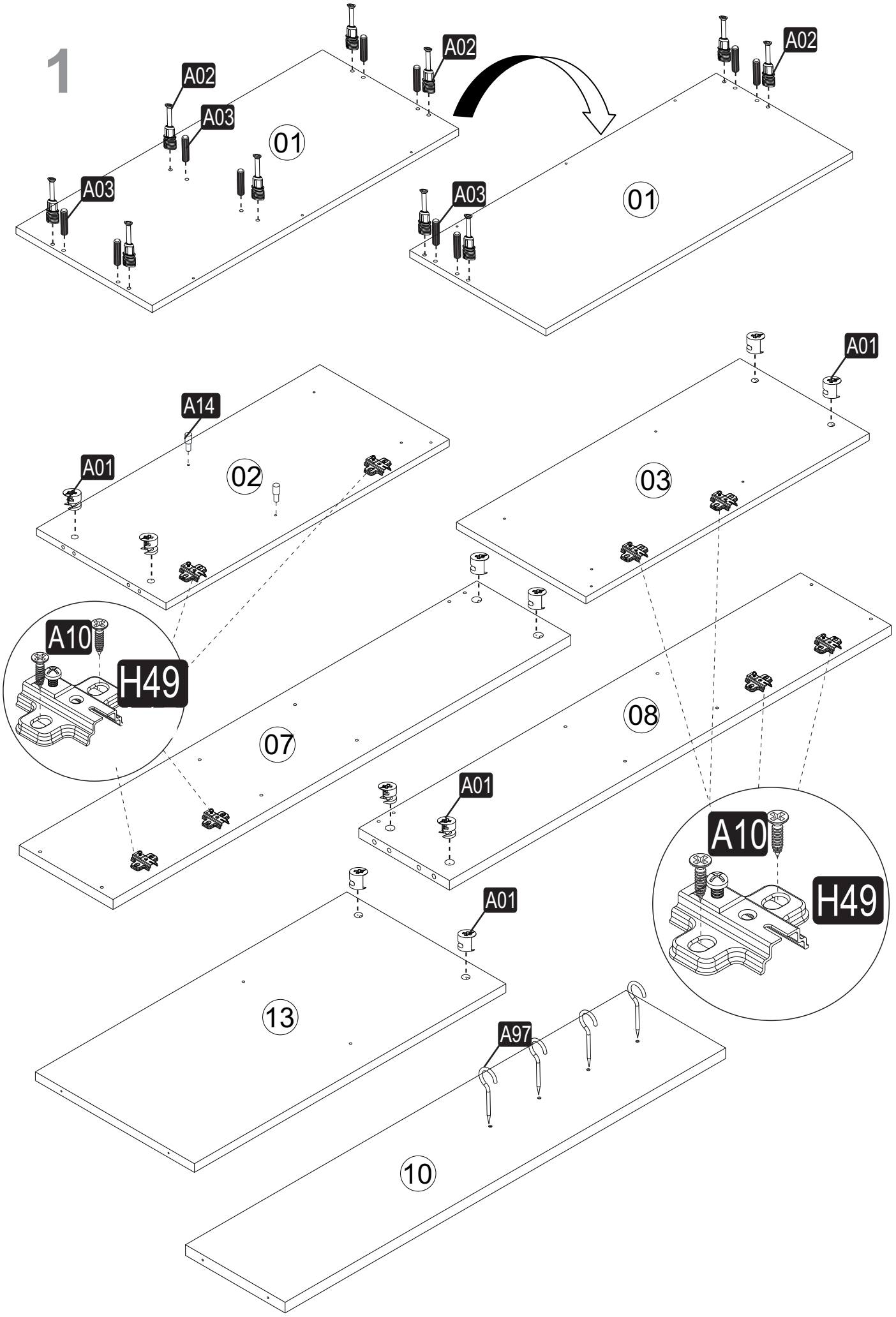

2

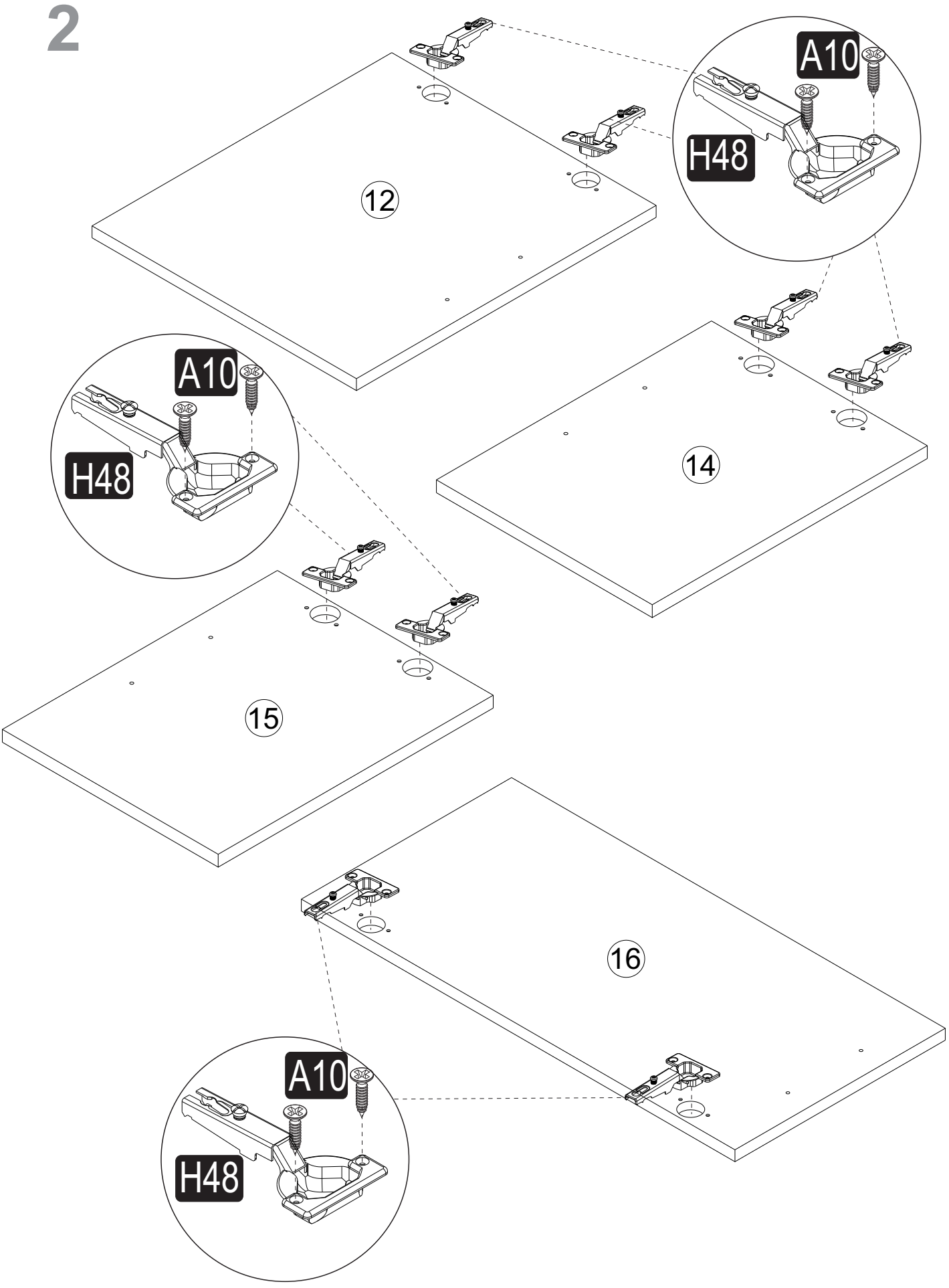

3

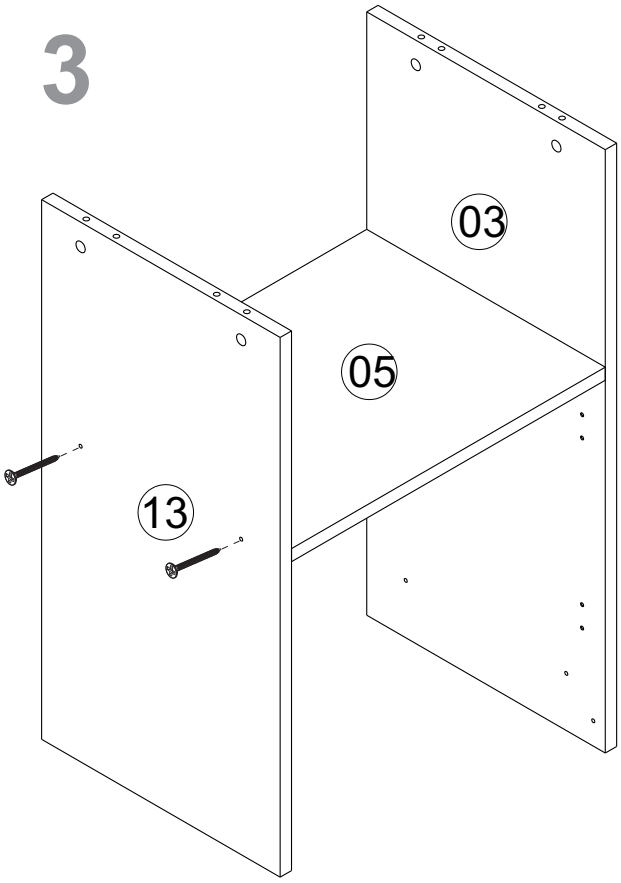

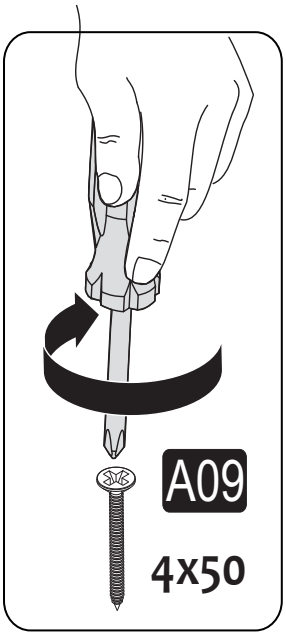

4

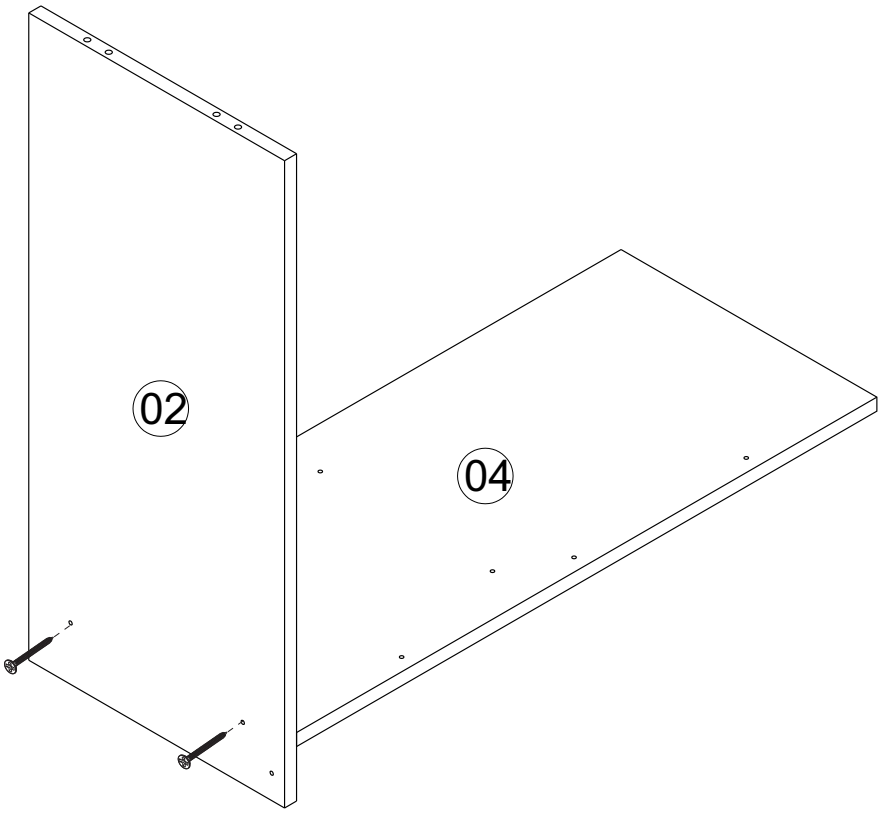

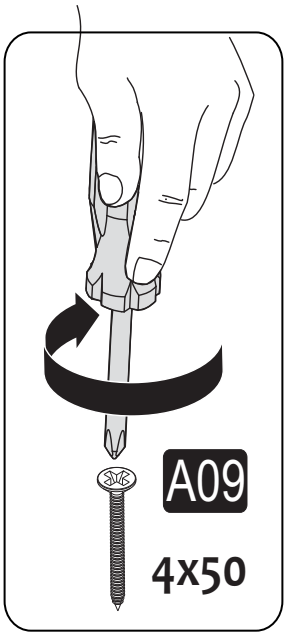

5

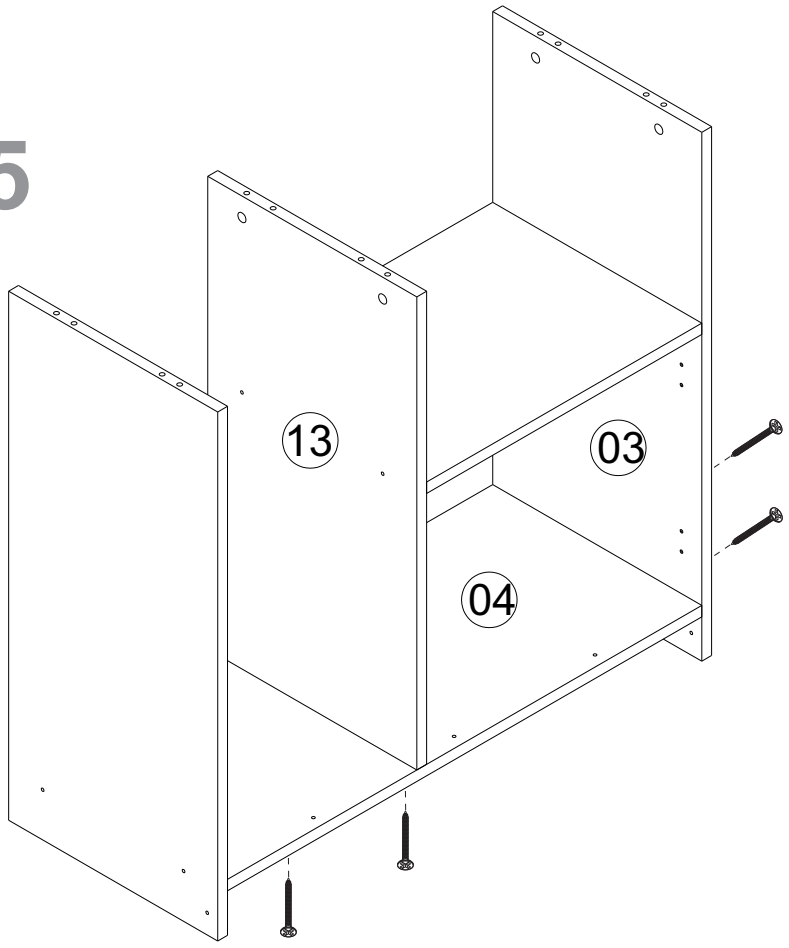

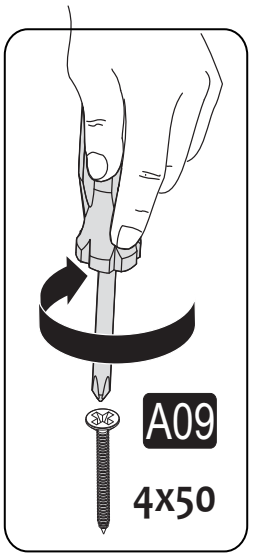

6

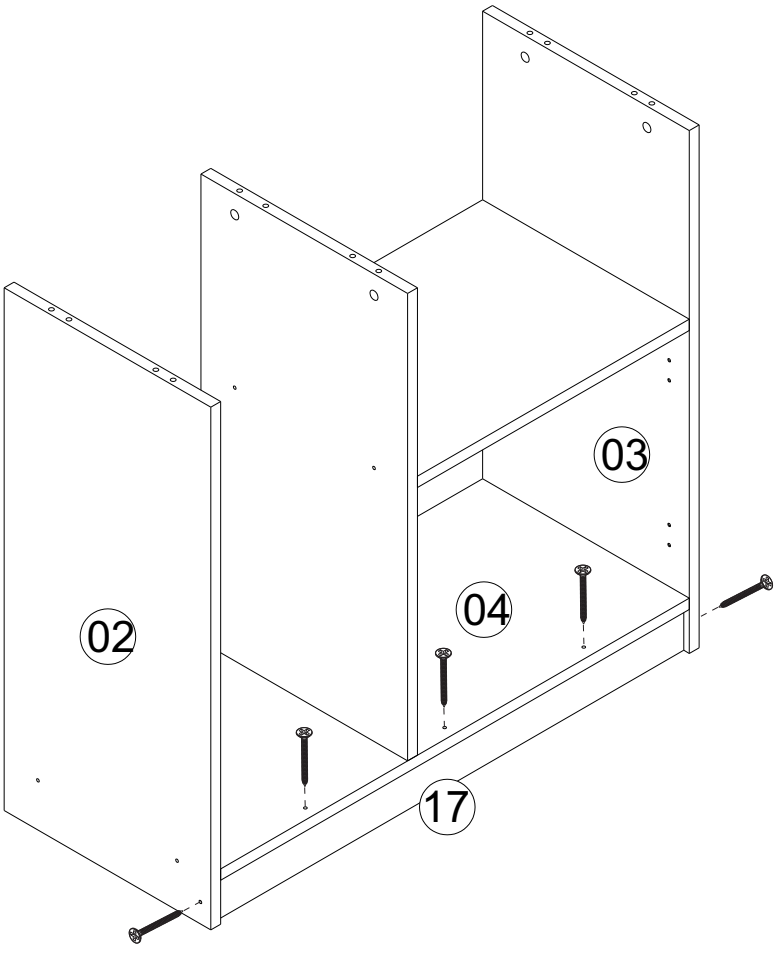

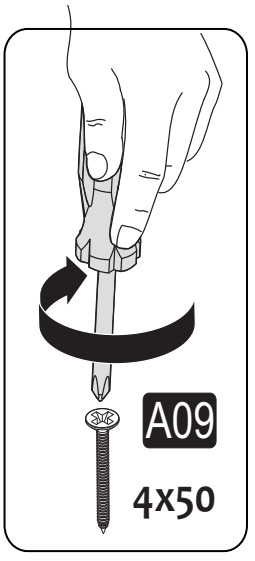

7

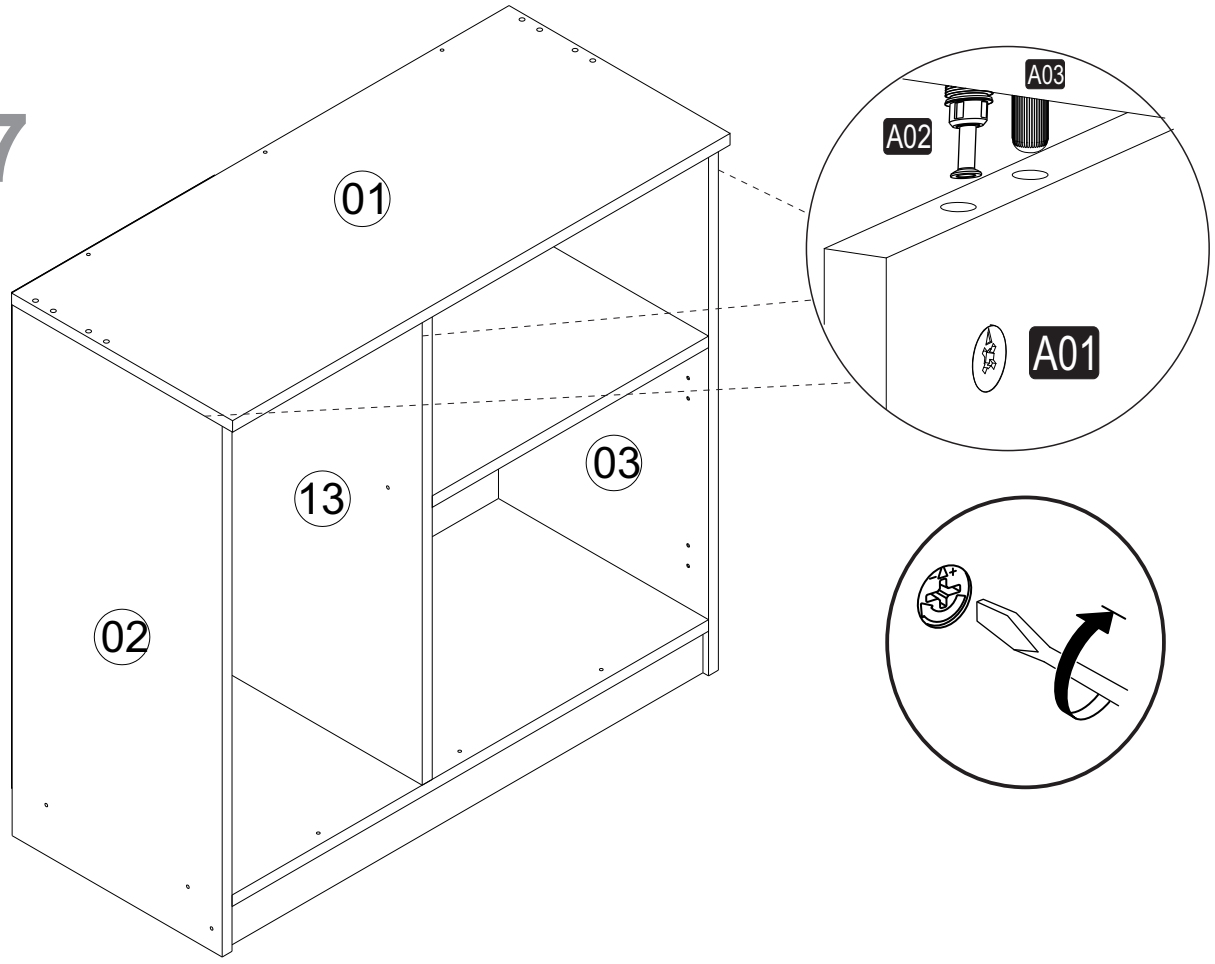

8

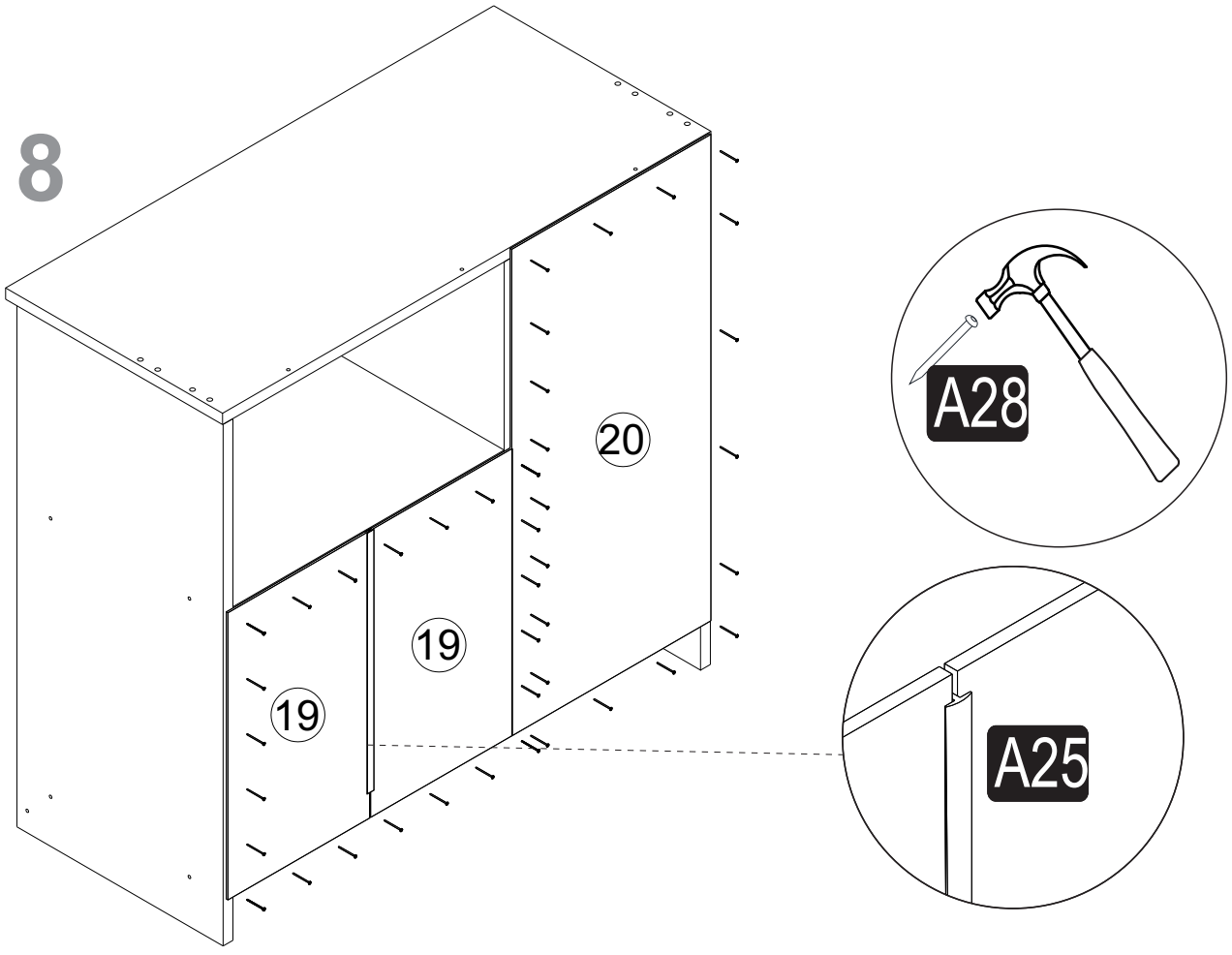

9

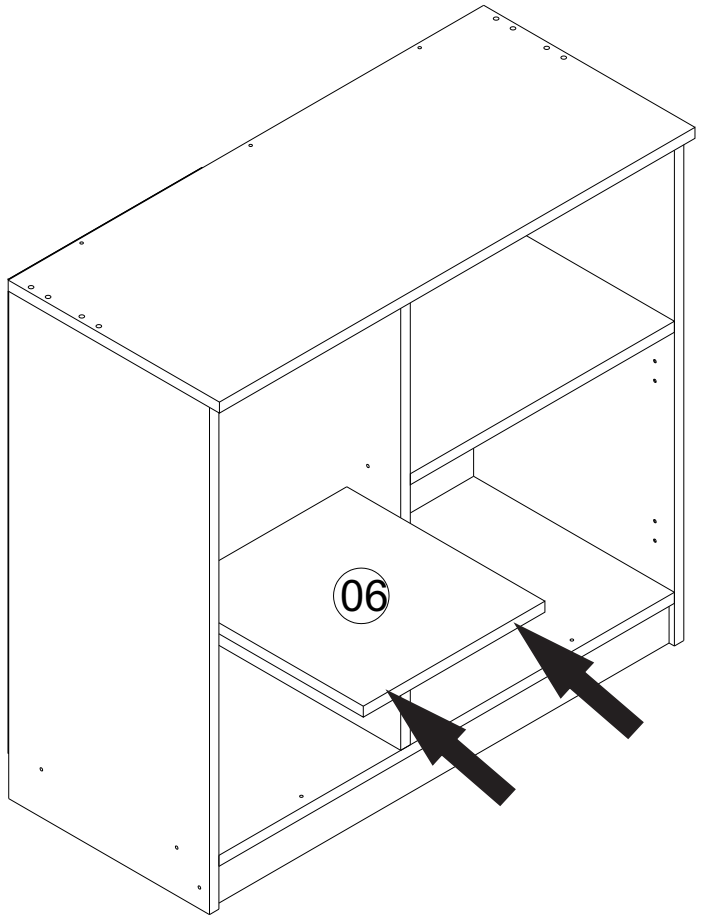

10

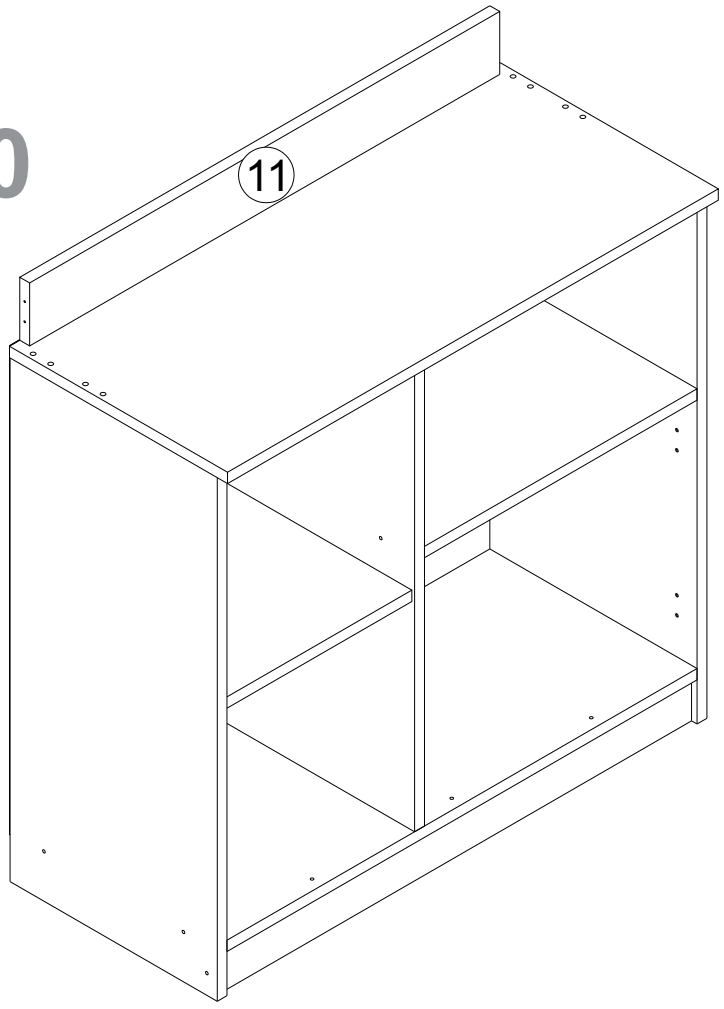

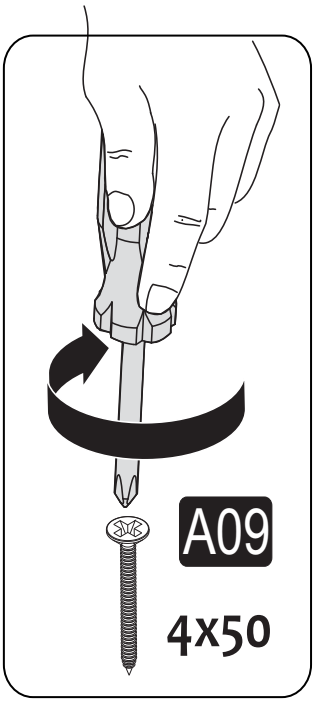

11

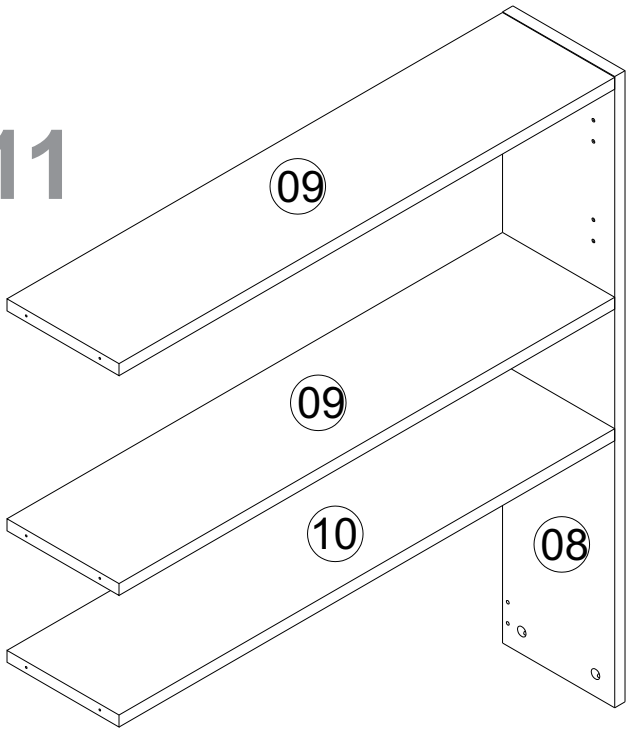

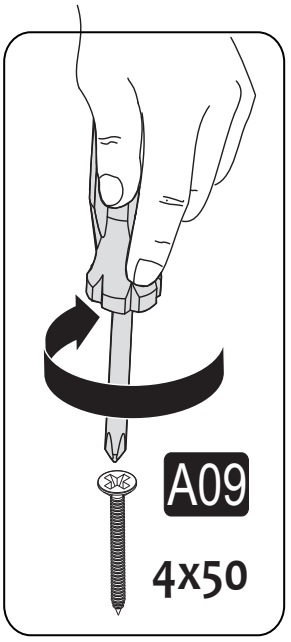

12

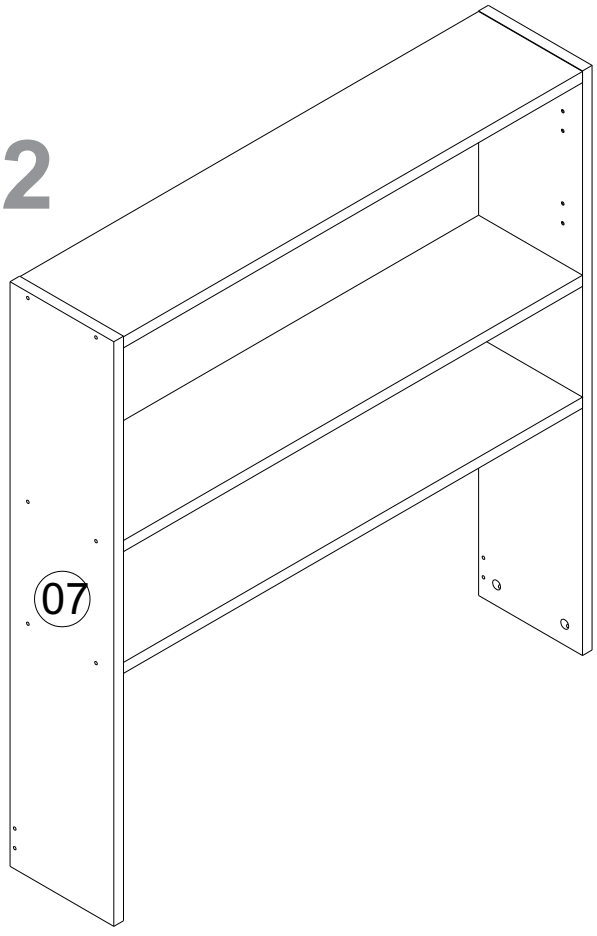

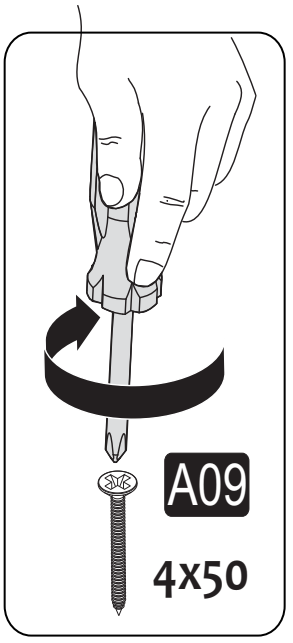

13

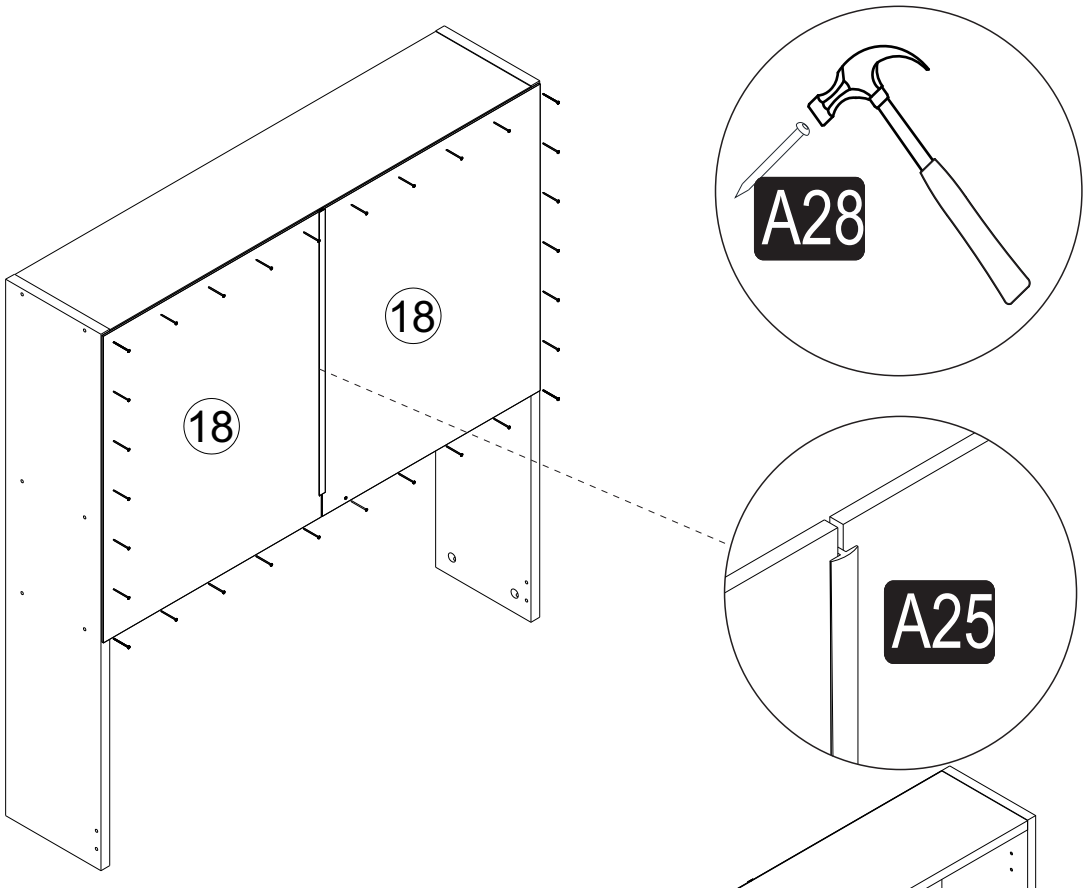

14

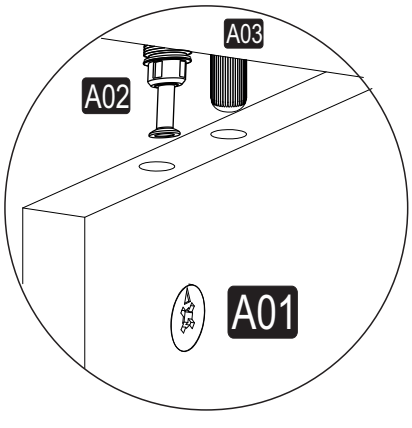

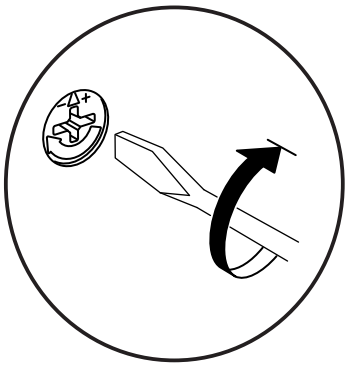

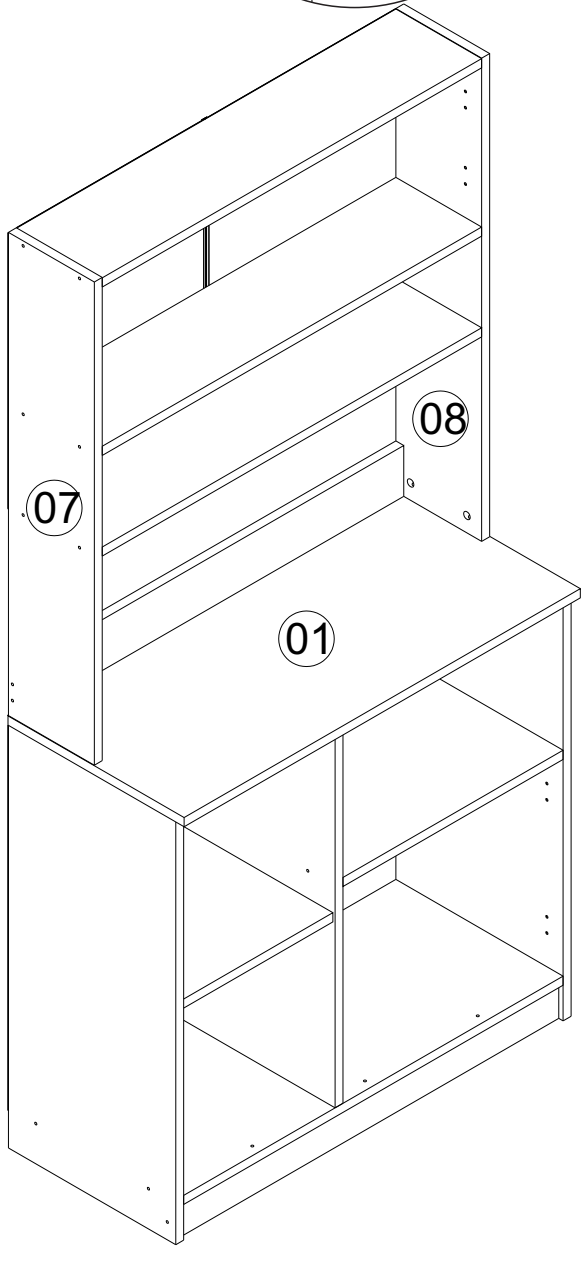

15

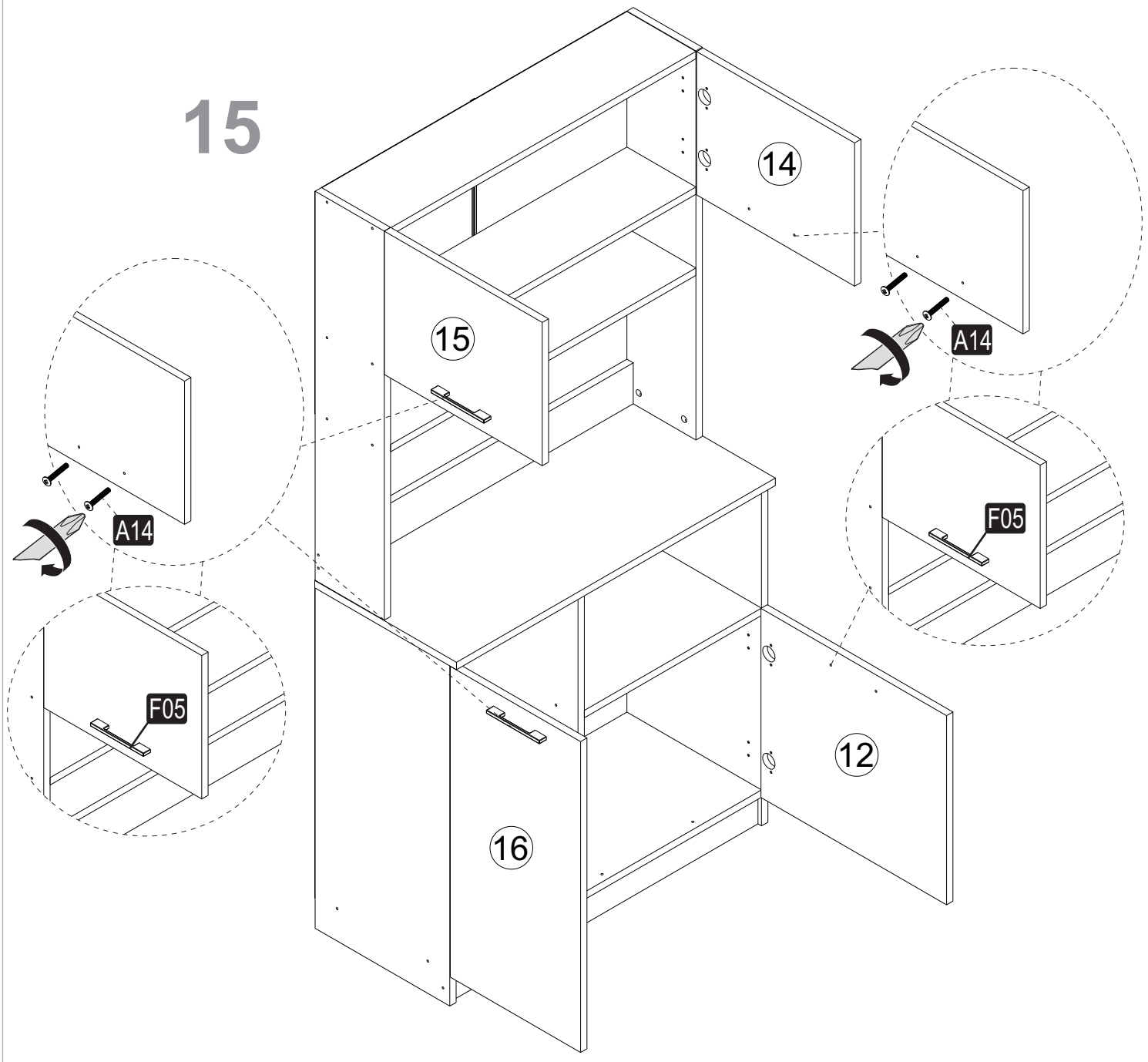

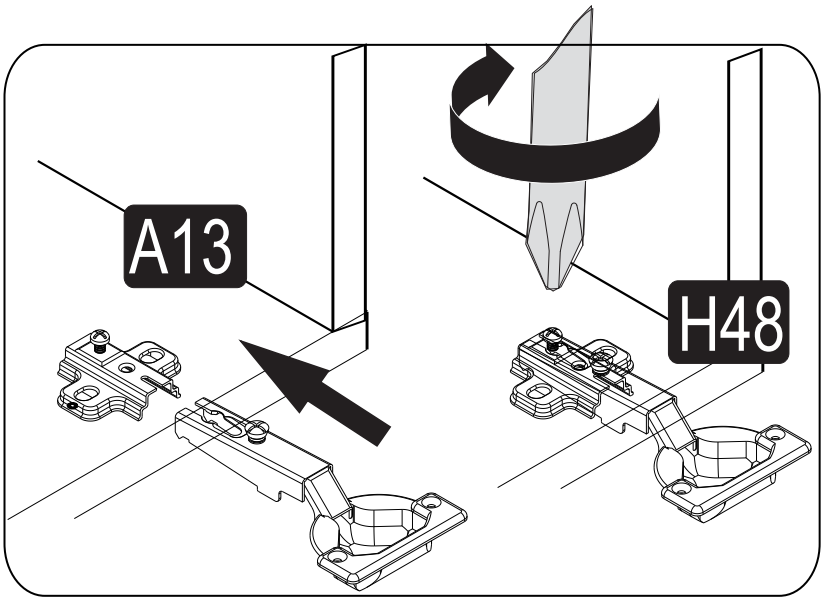

16

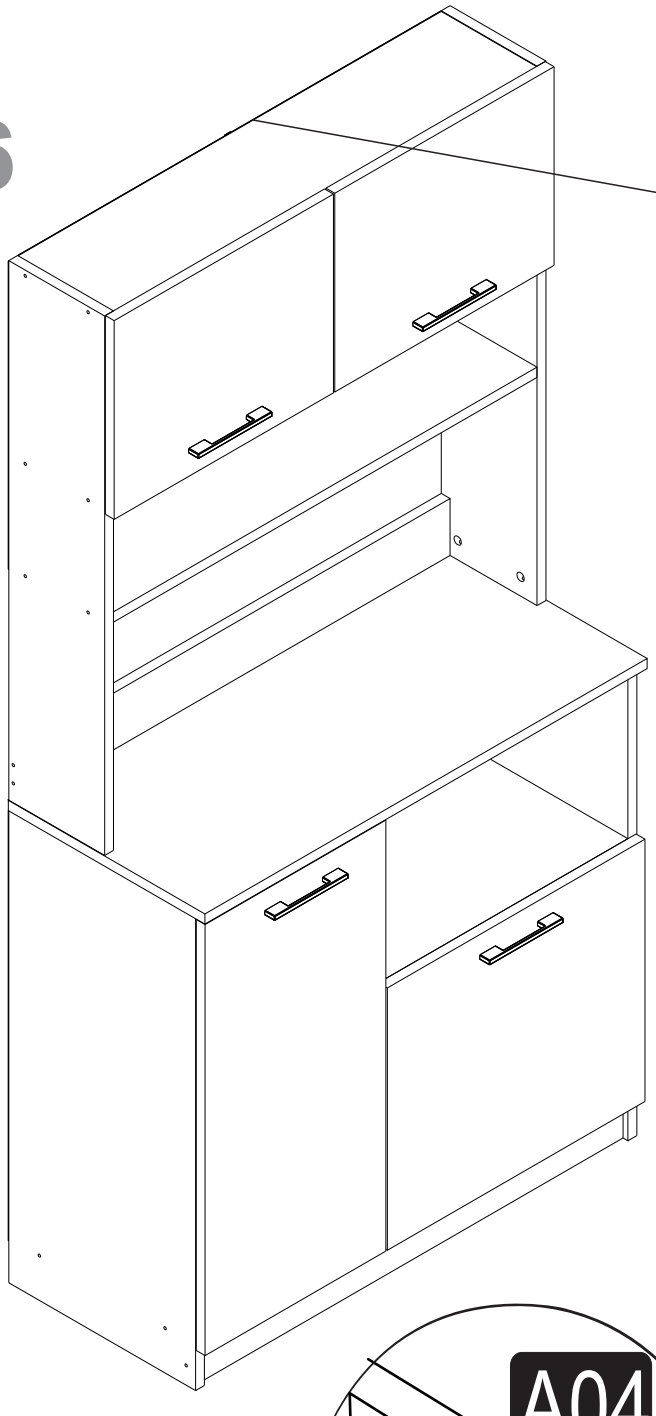

PART-1

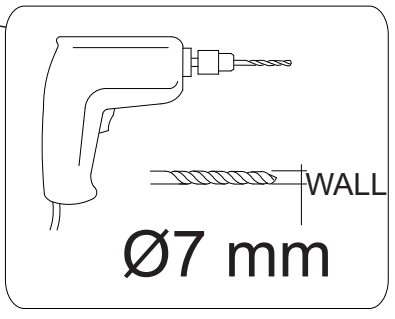

PART-2

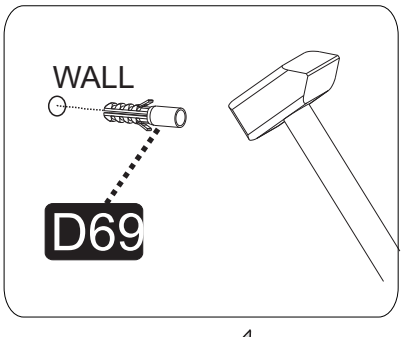

PART-3

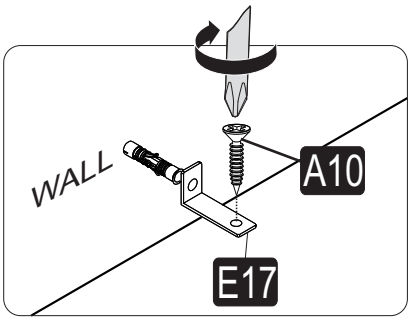
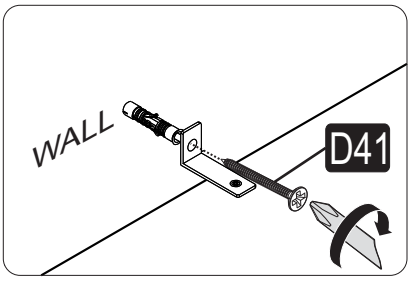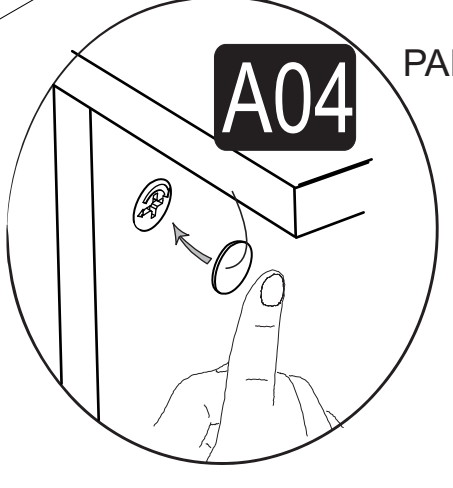
PART-4